PLCC変換アダプタ

CAB

(寸法単位：mm)

PLCC ⇒ PLCC変換

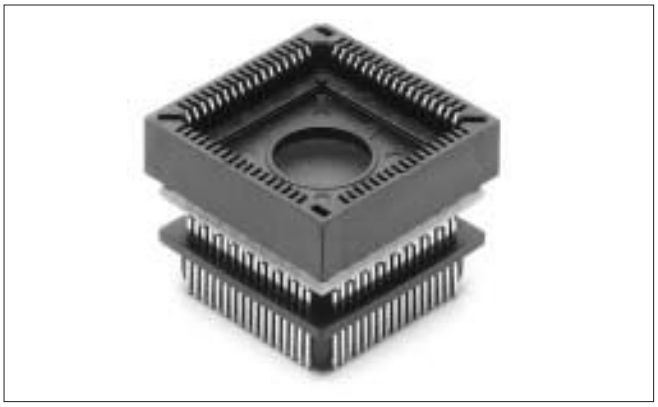

特長

PLCCからPLCCへのアダプタで、基板の密集した所などで、一段上げて回りに邪魔ならないように検査等が出来ます。

仕様

- ピンコンタクト: 真鍮材、熱伸張処理、金メッキ
- プリント基板: エポキシガラス材銅張積層板(UL94-V0)
- ソケットの絶縁材: ガラス繊維入りポリエステルサルフォン(UL94-VO)
- アダプタの絶縁材:ガラス封入熱可塑性樹脂ポリエステル(UL94-V0)
- 使用温度: -55℃～+125℃
- 定格電圧・電流: 100VRMS・最大１A（1コンタクト当り）
- テスト電圧: 最小600VRMS（コンタクト間）
- 絶縁抵抗値: 最小5 x 10^9 Ω
- 接触抵抗値: 30mΩ以下

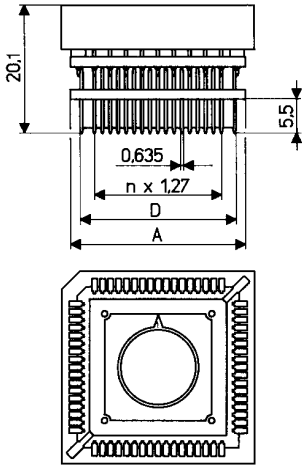

型　番	ピン数	変換ソケット	A	D
TCA5385	28	PLCC28-PLCC28	17.7	12.3
TCA5386	32	PLCC32-PLCC32	18.0 22.2	12.3 14.9
TCA5387	44	PLCC44-PLCC44	22.8	17.4
TCA5388	52	PLCC52-PLCC52	25.4	19.9
TCA5389	68	PLCC68-PLCC68	30.4	25.0
TCA5390	84	PLCC84-PLCC84	35.5	30.1

PGA ⇒ PLCC変換

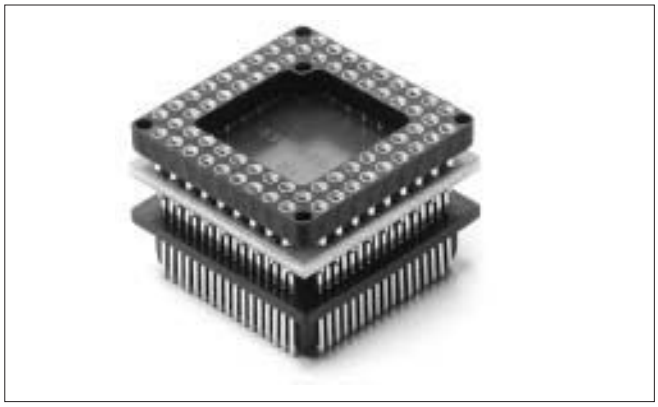

特長

上部にPGAソケット、下部はPLCCソケットに挿入できるアダプタです。

仕様

- ピンコンタクト: 真鍮材、熱伸張処理、金メッキ
- プリント基板: エポキシガラス材銅張積層板(UL94-V0)
- ソケットの絶縁材: ガラス封入熱可塑性樹脂ポリエステル(UL94-V0)
- アダプタの絶縁材: ガラス封入熱可塑性樹脂ポリエステル(UL94-V0)
- 使用温度: -55℃～+125℃
- 定格電圧・電流: 100VRMS・最大１A（1コンタクト当り）
- テスト電圧: 最小600VRMS（コンタクト間）
- 絶縁抵抗値: 最小5 x 10^9 Ω
- 接触抵抗値: 30mΩ以下
- ソケットの適合ピン: φ0.4～0.56mm

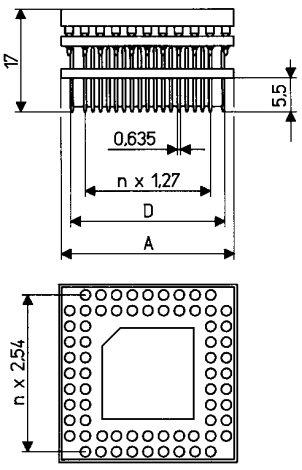

型　番	ピン数	変換ソケット	A	D
TCA5311	28	PGA28-PLCC28	16.0	12.3
TCA5312	32	PGA32-PLCC32	18.0 15.6	12.3 14.9
TCA5313	44	PGA44-PLCC44	20.5	17.4
TCA5314	52	PGA52-PLCC52	23.2	19.9
TCA5315	68	PGA68-PLCC68	28.4	25.0
TCA5316	84	PGA84-PLCC84	33.5	30.1