(寸法単位:mm)

PM3シリーズ

φ3mm(T1) 標準リードタイプ/ワイヤーリードタイプ　販売単位 1個

■広範囲の入力電圧に対応
■パネル上への取付けは押込むだけで簡単
■標準リード又はワイヤーリード(150mm)から選択
■ハウジングは94V-0ナイロン製

PMシリーズはそのままLEDをパネルにマウント出来るアッセンブリです。パネルへの取付は圧入で特殊な治具を必要としません。標準リードとワイヤーリードタイプがあり、それぞれに標準抵抗無しタイプ、低電流タイプ、5V抵抗内蔵、12V抵抗内蔵タイプがあります。

ハウジング材質及び仕様
材質:黒色、ナイロン、UL 94V-0(ASTM D4066 PA)
酸素定格指数:28%以上
許容差:±0.127mm

■寸法図

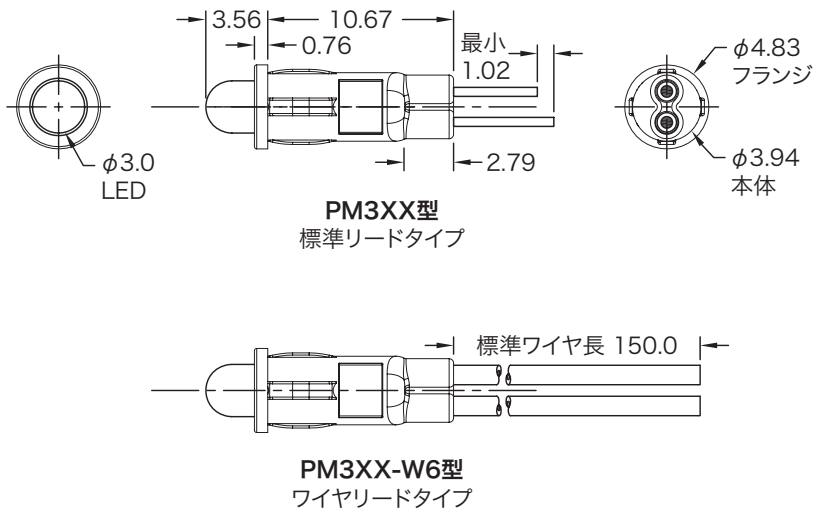

PM3XX型
標準リードタイプ

PM3XX-W6型
ワイヤリードタイプ

■推奨取付穴径

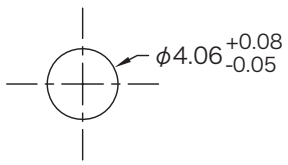

取付方法:圧入方式
推奨パネル厚:1.19mm～2.36mm
ワイヤリード:24AWG UL、300V、80℃
(黒:カソード、赤:アノード)
標準長は150mm

型番 標準リードタイプ	型番 ワイヤリードタイプ	色	ピーク (nm)	順電圧 (V)	順電流 (mA)	輝度 (mcd)
PM3HD	PM3HD-W6	■高効率赤	625	2.0	30	30.0
PM3GD	PM3GD-W6	■緑	568	2.1	30	25.0
PM3YD	PM3YD-W6	■黄	590	2.0	30	20.0
PM3SRD	PM3SRD-W6	■高輝度赤	645	1.7	20	40.0
PM3BWD	PM3BWD-W6	■青	430	4.0	25	10.0
PM3BC	PM3BC-W6	■■赤 / 緑	625/568	2.0/2.1	30	6.0
PM3UBWC-0.6※	PM3UBWC0.6-W6※	■高輝度青	470	4.0	25	400.0
PM3UWC-0.6※	PM3UWC0.6-W6※	□高輝度白	–	3.2	30	100.0
低電流						
PM3HDL	PM3HDL-W6	■高効率赤	635	1.8	5	6.0
PM3GDL	PM3GDL-W6	■緑	565	1.9	5	6.0
PM3YDL	PM3YDL-W6	■黄	585	1.9	5	4.0
5 V						
PM3HD5V	PM3HD5V-W6	■高効率赤	625	5.0	8	30.0
PM3GD5V	PM3GD5V-W6	■緑	568	5.0	8	25.0
PM3YD5V	PM3YD5V-W6	■黄	590	5.0	8	20.0
12 V						
PM3HD12V	PM3HD12V-W6	■高効率赤	625	12.0	10	30.0
PM3GD12V	PM3GD12V-W6	■緑	568	12.0	10	25.0
PM3YD12V	PM3YD12V-W6	■黄	590	12.0	10	25.0

※透明レンズタイプ(その他は拡散レンズタイプ)
●掲載されている以外のLEDでのアッセンブリをご希望の方は、別途お問い合わせ下さい。