（寸法単位：mm）

オリジナルのMicro-Shear®ニッパー

170-II

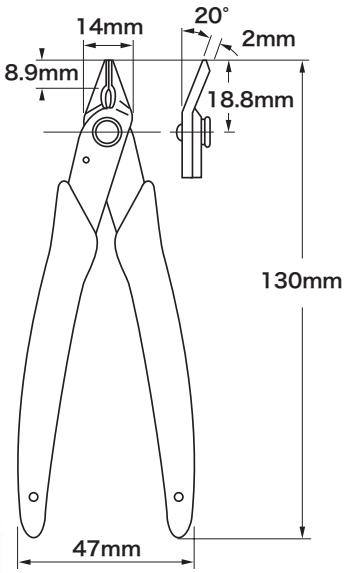

■Xuron社が発明したMicro-Shear®のオリジナル（米国特許：3774301）。
■φ0.025mmのリード線からφ0.8mm（20AWG）までの軟ワイヤを切断。
■人間工学的な握りやすいグリップ、軽いタッチのスプリング、寸法、形状。
■精密加工された刃先、硬度54-56RC（ロックウェル硬度）。
■フルフラッシュ（170-IIA型）もあります。
■静電防止用グリップもあります。

170-II型　標準ニッパー

Miccro-Shear®フラッシュニッパー

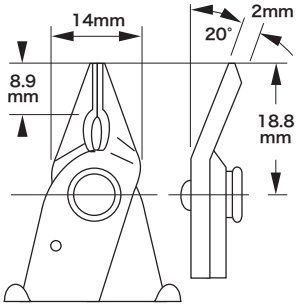

型　番	摘　要
170-II	標準グリップ
170-IIAS	静電防止グリップ

170-IIF型　標準ニッパー

安全クリップ付Micro-Shear®フラッシュニッパー

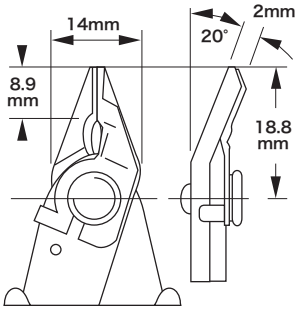

型　番	摘　要
170-IIF	標準グリップ
170-IIASF	静電防止グリップ

170-IIA型　標準ニッパー

Micro-Shear®フルフラッシュニッパー

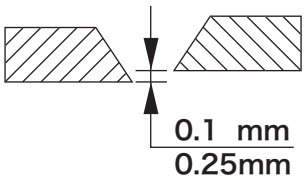

型　番	摘　要
170-IIA	標準グリップ

参考情報 推定カット寿命回数

シリーズ	推定カット寿命回数	切断条件
170-IIシリーズ 410シリーズ LXシリーズ	750,000～1,000,000回 1,250,000～1,500,000回 1,500,000～2,000,000回	φ0.025～0.5mmの軟銅線の場合
9000シリーズ	4,000,000～5,000,000回	φ0.025～1.6mmの軟銅線の場合