SOP変換ソケット

CAB

（寸法単位：mm）

SOP/SOJ ⇒ DIP変換ソケット

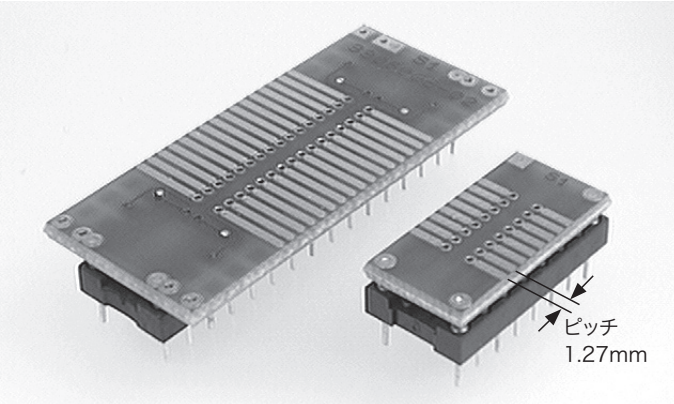

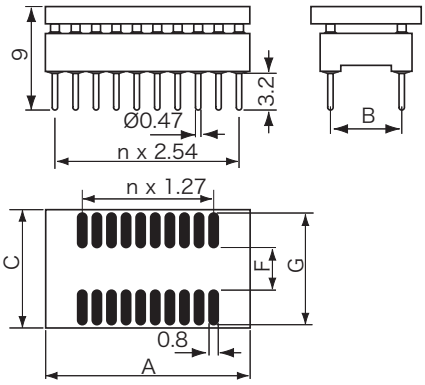

■SOP/SOJピン形状のICチップを本変換ソケットの上面でハンダ付されると、下部のピン側は標準の2.54ミリDIPピン配列に変換されます

■上面のICチップをハンダ付した後、プリント基板に直接ハンダ付してご使用下さい

仕様

ピンコンタクト：真鍮材、熱伸張処理、錫メッキ
プリント基板：エポキシガラス材銅張積層板（UL94-V0）
ソケットの絶縁材：ガラス繊維入りポリエステル（UL94-V0）
使用温度：-55℃～+150℃
ハンダ付耐温度：260℃（最大、10秒間で）
定格電圧・電流：100Vrms・1A（最大、1コンタクト当り）
テスト電圧：600Vrms（最低、コンタクト間）
絶縁抵抗値：5,000MΩ（最低）

型　番	ピン数	変換ソケット	A	B	C	F	G
TCA5700	6	SOP6-DIP6	8.0	7.62	10.2	3.7	9.8
TCA5702A	8	SOP8-DIP8	10.2	7.62	10.3	1.14	9.5
TCA5704	14	SOP14-DIP14	17.8	7.62	10.2	3.7	9.8
TCA5706	16	SOP16-DIP16	20.4	7.62	10.2	3.7	9.8
TCA5708	16	SOP16W-DIP16	20.4	7.62	14.0	3.7	13.2
TCA5749	18	SOP18-DIP18	22.9	7.62	14.0	3.7	13.2
TCA5710	20	SOP20-DIP20	25.5	7.62	10.2	3.7	9.8
TCA5712	20	SOP20W-DIP20	25.5	7.62	14.7	3.7	13.9
TCA5750	24	SOP24-DIP24	30.5	7.62	17.8	3.7	16.8
TCA5751	24	SOP24-DIP24	30.5	10.16	17.8	3.7	16.8
TCA5714	24	SOP24-DIP24	30.5	15.24	17.8	3.7	16.8
TCA5752	28	SOP24-DIP28	35.6	10.16	17.8	3.7	16.8
TCA5716	28	SOP28-DIP28	35.6	15.24	17.8	3.7	16.8
TCA5754	32	SOP32-DIP32	40.7	7.62	17.8	3.7	16.8
TCA5718	32	SOP32-DIP32	40.7	15.24	17.8	3.7	16.8
TCA5736	40	SOP40-DIP40	51.0	15.24	17.8	3.7	16.8
TCA5758	44	SOP44-DIP44	56.0	15.24	18.0	3.7	16.8
TCA5762	44	SOP44W-DIP44	56.0	15.24	20.4	3.7	19.6
TCA5760	48	SOP48-DIP48	61.3	15.24	18.0	3.7	16.8

TSOP ⇒ DIP変換ソケット

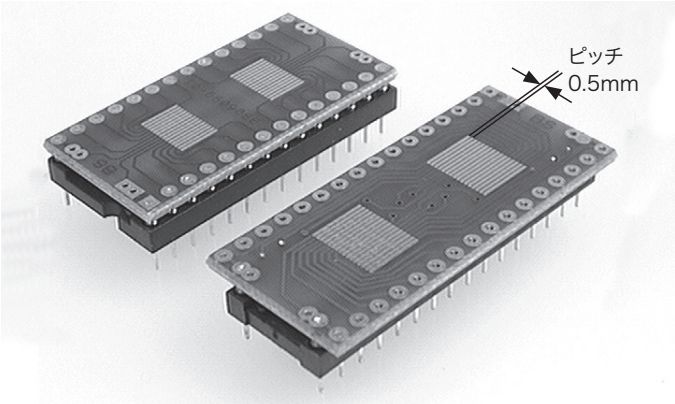

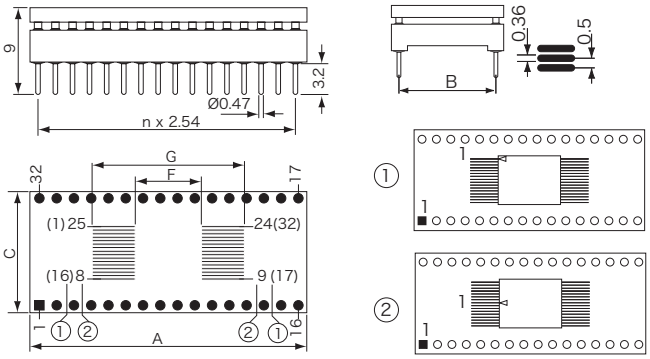

■上面に0.50ミリピッチのTSOPピン形状のICチップをハンダ付されると、下部のピン側は標準の2.54ミリDIPピン配列に変換されます

■32ピンのICチップはピン番号＃1の位置が異なるものが2種類あります。ご確認の上発注して下さい

仕様

ピンコンタクト：真鍮材、熱伸張処理、錫メッキ
プリント基板：エポキシガラス材銅張積層板（UL94-V0）
ソケットの絶縁材：ガラス繊維入りポリエステル（UL94-V0）
使用温度：-55℃～+150℃
ハンダ付耐温度：260℃（最大、10秒間で）
定格電圧・電流：100Vrms・1A（最大、1コンタクト当り）
テスト電圧：600Vrms（最低、コンタクト間）
絶縁抵抗値：5,000MΩ（最低）

	型　番	ピン数	変換ソケット	A	B	C	F	G
①	TCA5763	32	TSOP32-DIP32	40.7	7.62	17.8	9.7	22.4
①	TCA5720	32	TSOP32-DIP32	40.7	15.24	17.8	9.7	22.4
①	TCA5771	40	TSOP40-DIP40	50.9	15.24	17.8	6.0	22.1
①	TCA5773	44	TSOP44-DIP44	56.0	15.24	17.8	6.0	22.1
①	TCA5775	48	TSOP48-DIP48	61.0	15.24	20.4	9.7	26.0
①	TCA5777	56	TSOP56-DIP56	71.2	15.24	20.4	9.7	26.0
②	TCA5765	32	TSOP32-DIP32	40.7	7.62	17.8	9.7	22.4
②	TCA5766	32	TSOP32-DIP32	40.7	10.16	17.8	9.7	22.4