基板分割機（上下円形刃型）

cab
we identify more

MAESTRO 2/T（手動式）
MAESTRO 2M/T（電動式）

高寿命・高耐久性の チタンメッキ刃

高耐久性のチタンメッキの刃が標準で付属します。高寿命なので大量生産工程等への使用に最適です。

MAESTRO 2M/T

MAESTRO 2/T型

- ■ Vカットされた基板を迅速、経済的に分割。
- ■ 特殊鋼製上下側刃及びガイドは長寿命の作業を約束します。
- ■ 小型で安定したアルミフレームは省スペース設計。
- ■ Vカット溝がカットアウトで離れている場合の分割は不可。

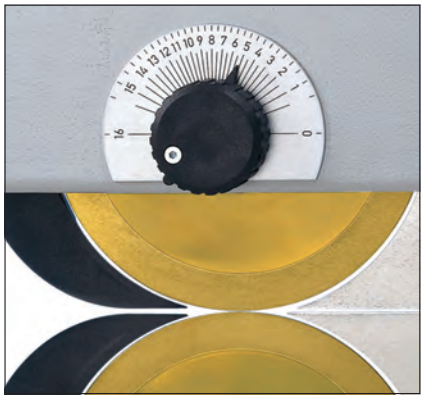

安全な分割

上下側刃の間隔はロータリノブで正確に調整出来、目盛りに表示されます。メーカーの試験結果によると、上下の刃の間隔が広ければ広いほど分割作業中のストレスが少ないことがわかっています。出来る限り上下刃の間隔を広げて使用するよう調整して下さい。

安全な作業

基板は両手で持ち上下側刃の間に送りこんで下さい。
着衣（シャツ、上着の裾、ネクタイ等）や髪の毛、その他の異物が上下刃の間に巻き込まれないようにご注意下さい。

誤分割防止

上側ガイド①と下側ガイド②の間隔を調整し、V溝以外のところを誤って分割しないようプロテクトします。
基板のVカット溝を下側ガイド②に合わせ、そのまま刃の方へ送り分割します。

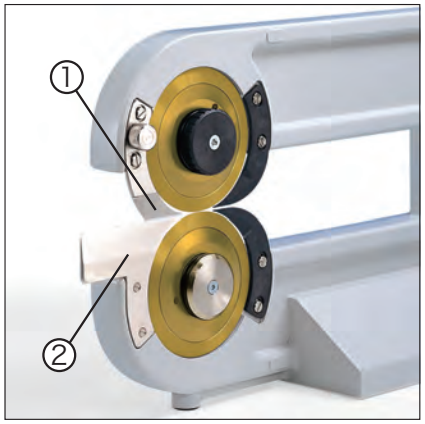

製品の品質向上のため、予告無く外観や仕様が変更になる場合があります。本カタログ及びその内容、テキスト、画像等の無断転載・無断使用を禁止します。©K. Tokiwa &Co. inc., 2021

MAESTRO 2/T型（手動式）

MAESTRO 2/T

■ 基板を手動で2枚の円形刃の間に送り、分割します。
■ MAESTRO 2/T型は少量の基板の分割に適しています。

MAESTRO 2M/T型（電動式）

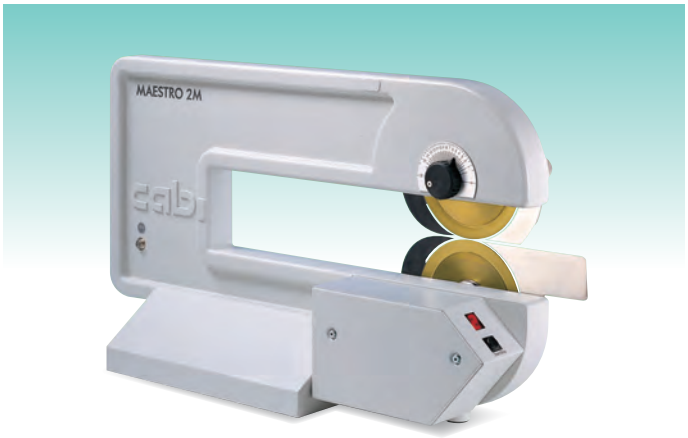

MAESTRO 2M/T

■ 下側円形刃がモータで駆動します。
■ 刃の回転速度は3段階で選択出来ます。本機は分割基板枚数が多い場合、或いは長時間の作業にも向いています。

仕 様

型 番	MAESTRO 2/T	MAESTRO 2M/T
分割後の外形寸法の増加	0.1～0.2mm	
電源	115V～50/60Hz	
アース・スタッド	φ10mm	
使用温度範囲	10～30℃	
保管温度	0～60℃	
使用湿度範囲	10～85%	
保管湿度	20～80%	
重量	16kg	19kg
分割スピード	——	100/200/300mm/秒
分割長	15 - 300mm	

型 番		MAESTRO 2/T	MAESTRO 2M/T
基板厚(A)		1.0 - 3.2mm	
基板の残厚(B)	基準	A寸法の1/3	
	最小	0.3mm	
	最大	0.8mm	
V溝（C）の深さ		0.25mm(最小)	
上記A, B, C説明図		※ カット可能な基板材質はFR-4です。 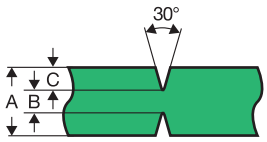	

各部寸法

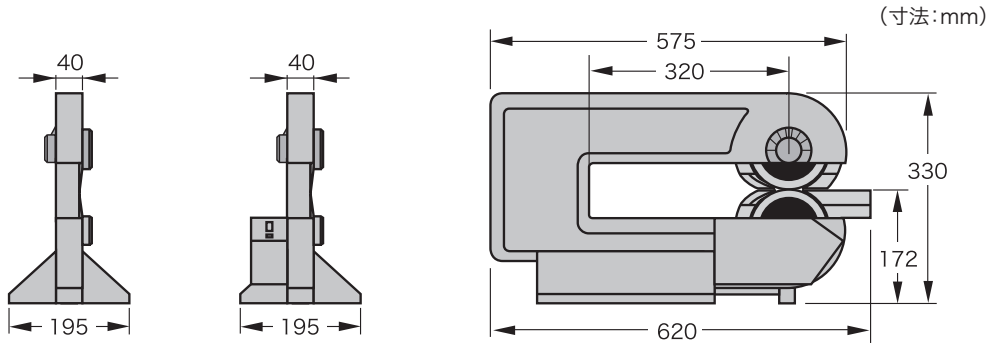

分割位置での最大部品高さ

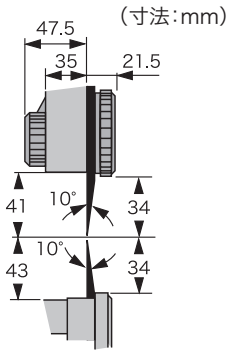

<ご使用にあたって>

本機（2/T型及び2M/T型）は基板のV溝に上下から刃を当てて押切る方式です。その為、基板カット時に衝撃やストレス等に弱い面実装部品が分割部の近くに実装されていると、チップクラックや半田付け部分のリフトオフが発生する可能性があります。
こうした問題は本機が原因だけで無く、部品の実装位置や角度、半田付けの状態、基板のコンディションなど様々な原因が考えられます。本機の使用をご検討の際に、ストレスに弱いチップ部品等をご使用の場合、購入前に弊社担当までご相談下さい。
また、本機のデモ、貸し出しも行なっていますのでどうぞお気軽にお問合せ下さい。

製品の品質向上のため、予告無く外観や仕様が変更になる場合があります。本カタログ及びその内容、テキスト、画像等の無断転載・無断使用を禁止します。©K. Tokiwa &Co. inc., 2021